RK3572S-技术规格

目录

1 参数表 2

2 外观 4

3 硬件接口 5

3.1 性能概述 5

3.2 电源接口 6

3.3 RS232/TTL 接口 7

3.4 CAN 7

3.5 SPK 8

3.6 GPIO 口 8

3.7 USB 接口 8

4 尺寸图 9

4.1 外形尺寸 9

4.2 安装方式 11

附：包装和物理尺寸 11

Cosofteck Copyright

1 参数表

产品规格		
彩色液晶屏/电容触摸屏	分辨率	7 寸 1024RGB*600
	亮度	350 (TYP)(流明)
	对比度	500:1
	有效视角	75/75/75/85
	触摸屏	电容式,5 点 /电阻式
处理器(CPU)	Amlogic S912 2.0GHz 八核 A53 处理器	
GPU	3D/2D Mali-T820	
内存	标配 2GB DDR3	
本地存储	标配 8GB MLC EMMC	
支持操作系统	Android 7.1	
音/视频	1080P 全高清; MPEG2，H.265, H.264，VC1，MPEG4/Xvid/DivX6，H.263，MJPEG，VP6/WebM VP8，H.264 MVC，RM，RMVB	
扩展存储	TF 卡	
以太网	有线 10/100M	
无线	WIFI 802.11 a/b/g/n (选配)	
蓝牙	BT4.2 (选配)	
4G+GPS/BD	全网通+GPS+北斗 (选配)	
USB	USB2.0 HOST*3, OTG*1	
蜂鸣器	1 个	
DMIC	1 路	

Cosofteck Copyright

SPEAKER	2W 8Ω
串口	TTL*1; RS232*3(COM2 与 TTL 复用); RS485*1;CAN*1
RTC	时钟记忆； CR1220
GPIO	4 路（双向 I/O; +/- 15KV ESD）(选配)
电源	8-24V,标准 12V ; < 10W
产品尺寸	
产品尺寸	210×150×27.8mm
视窗尺寸	154.7×88.7mm
开孔尺寸	199.0×139.0mm

Cosofteck Copyright

2 外观

正面视图

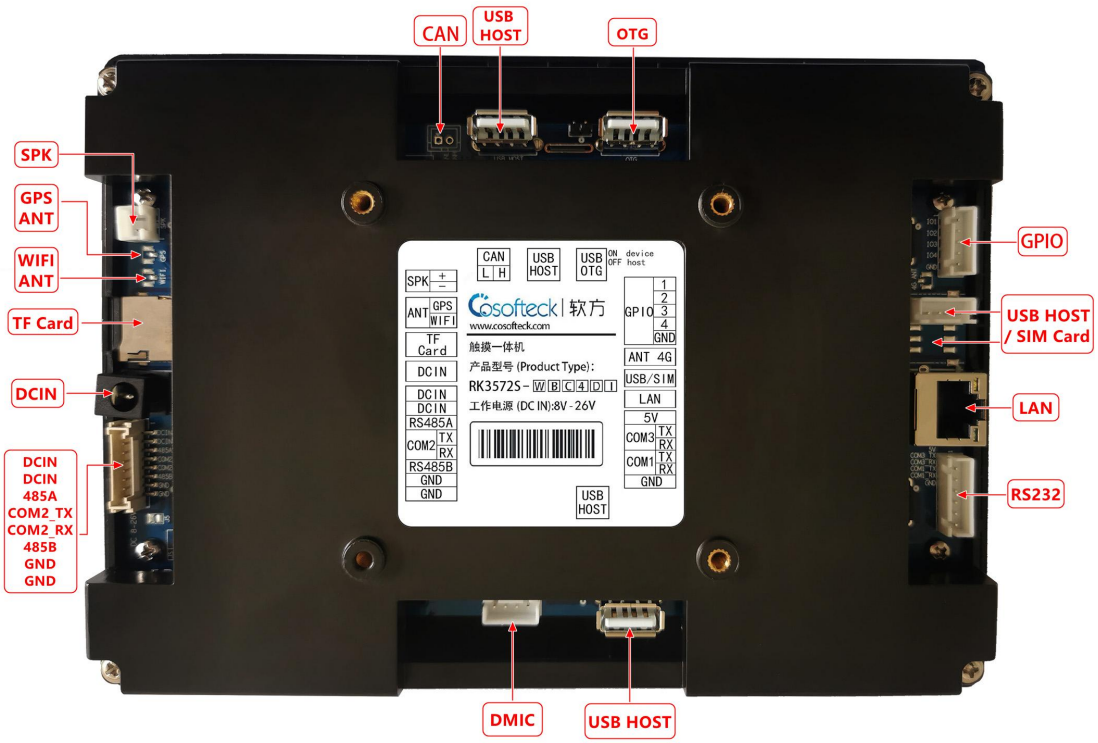

背面视图

3 硬件接口

3.1 性能概述

◆ 电性能参数

参数	测试条件	最小值	典型值	最大值	单位
工作电压	—	8.0	12.0	24	V
工作电流	VCC=+12V，背光亮度最大，运行测试游戏负载应用	—	720	—	mA
	VCC=+12V，背光关闭	—	240	—	mA

◆ 工作环境和可靠性参数

参数	测试条件	最小值	典型值	最大值	单位
工作温度	12V 电压下，湿度 60%	-20	25	70	℃
储存温度	—	-40	25	85	℃
工作湿度	25℃	10%	60%	90%	RH
三防处理	—	—	无	—	—
ESD 防护等级	3 级				

◆ 接口性能参数

参数	测试条件	最小值	典型值	最大值	单位
串口 RS232-1、RS232-3 波特率	用户自定义	300	—	115200	bps
串口输出电平	Output 1	—	-5.0	—	V
	Output 0	—	5.0	—	V
串口输入电平	Input 1	—	-5.0	—	V
	Input 0	—	5.0	—	V
串口 RS232-2 波特率	用户自定义	300	—	115200	bps
串口输出电平	Output 1	—	0	—	V
	Output 0	—	3.3	—	V
串口输入电平	Input 1	—	-5.0	—	V
	Input 0	—	5.0	—	V
串口 UART2 波特率	用户自定义	300	—	115200	bps
串口输出电平	Output 1	—	3.3	—	V
	Output 0	—	0	0.3	V
串口输入电平	Input 1	—	3.3	—	V
	Input 0	0	—	0.5	V
串口 RS485 波特率	用户自定义	300	—	57600	bps

Cosoftek Copyright

串口电平 V_AB	Output 1	2.5	5.0	—	V
	Output 0	—	-5.0	-2.5	V
串口电平 V_AB	Input 1	0	2.5	—	V
	Input 0	—	-2.5	-0.2	V

3.2 电源接口

- 提供 2 种电源接口，同时只能选用一种接口供电。一种为内径 2.0mm 的 DC 电源座，一种是通过 8PIN 的 2.0mm 间距立式贴片带锁扣插座连接，推荐 12V DC 电源接入，可支持宽压范围 8V~24V。

a) 使用圆头的外径 5.5mm 内径 2.0mm 做电源头连接。

b) 通过 8PIN 的 2.0mm 间距立式贴片带锁扣插座连接，型号为: HY-8Y。

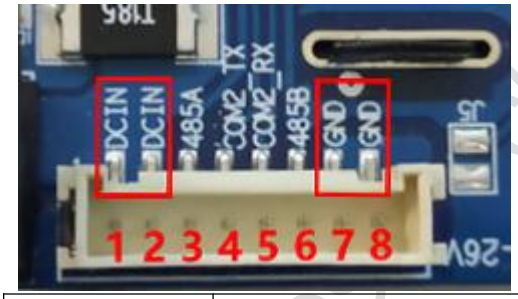

序号	说明	备注
1	DCIN	12V 输入
2	DCIN	
3	RS458_A	设备名：/dev/ttyS0
6	RS485_B	
4	COM2_TX (UART2)	设备名：/dev/ttyS2
5	COM2_RX (UART2)	
7	GND(地)	—
8	GND(地)	

短接说明：UART2 默认为 RS232 电平，J5 焊盘短接后为 TTL 电平。

Cosoftek Copyright

3.3 RS232/TTL 接口

- 共提供 3 路 RS232 接口，其中 1 路在 8PIN 的 2.0mm 间距立式贴片带锁扣插座上，另外 2 路在 6PIN 的 2.54mm 间距插座上。

a) 其中 RS232-2 接口在 8pins 排座上，RS232-2 与 UART2 (TTL)复用。

b) RS232-1、RS232-3 通过 6PIN 的 2.54mm 间距端子连接，型号为: XH-6Y。

序号	说明	备注
1	5V 输出	
2	COM3_TX (RS232-3)	设备名：/dev/ttyS3
3	COM3_RX (RS232-3)	
4	COM1_TX (RS232-1)	设备名：/dev/ttyS1
5	COM1_RX (RS232-1)	
6	GND	

3.4 CAN

- 提供 1 路 CAN 接口，通过 2PIN 的 2.54mm 间距白色插座连接，型号为: XH-2Y。

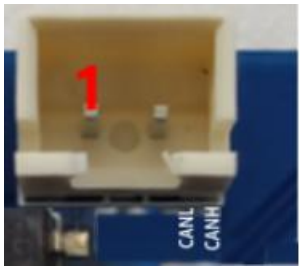

序号	说明	序号	说明
1	CANL	2	CANH

Cosofteck Copyright

3.5 SPK

- SPK 接口通过 2PIN 的 2.54mm 间距白色插座连接，型号为: XH-2Y。

序号	说明	序号	说明
1	VO-	2	VO+

3.6 GPIO 口

- GPIO 口通过 5PIN 的 2.54mm 间距白色插座连接，型号为: XH-5Y。

序号	说明	备注
1	IO1	设备名：155
2	IO2	设备名：156
3	IO3	设备名：157
4	IO4	设备名：158
5	GND	地

Cosofteck Copyright

3.7 USB 接口

- 共有 4 路 USB,其中 1 路 USB HOST 与 OTG 复用,通过立式 USB 座子连接。

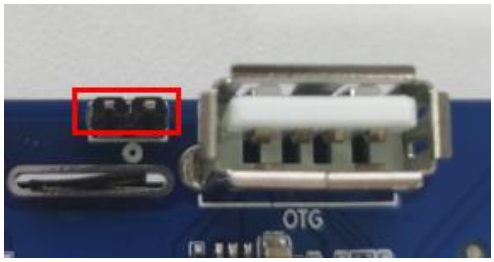

注：跳线帽短接，做 OTG 用。跳线帽不短接，做 USB HOST 用。

- 另外 3 路为 USB HOST。

a) 其中 2 路通过立式 USB 座子连接。

b) 另外 1 路与 4G 复用，通过 4PIN 的 2.54mm 间距插座连接，型号为: XH-2Y。
使用 4G 功能时，这个 USB 口无法使用。

序号	说明	序号	说明
1	5V	2	D-
3	D+	4	GND(地)

4 尺寸图

4.1 外形尺寸

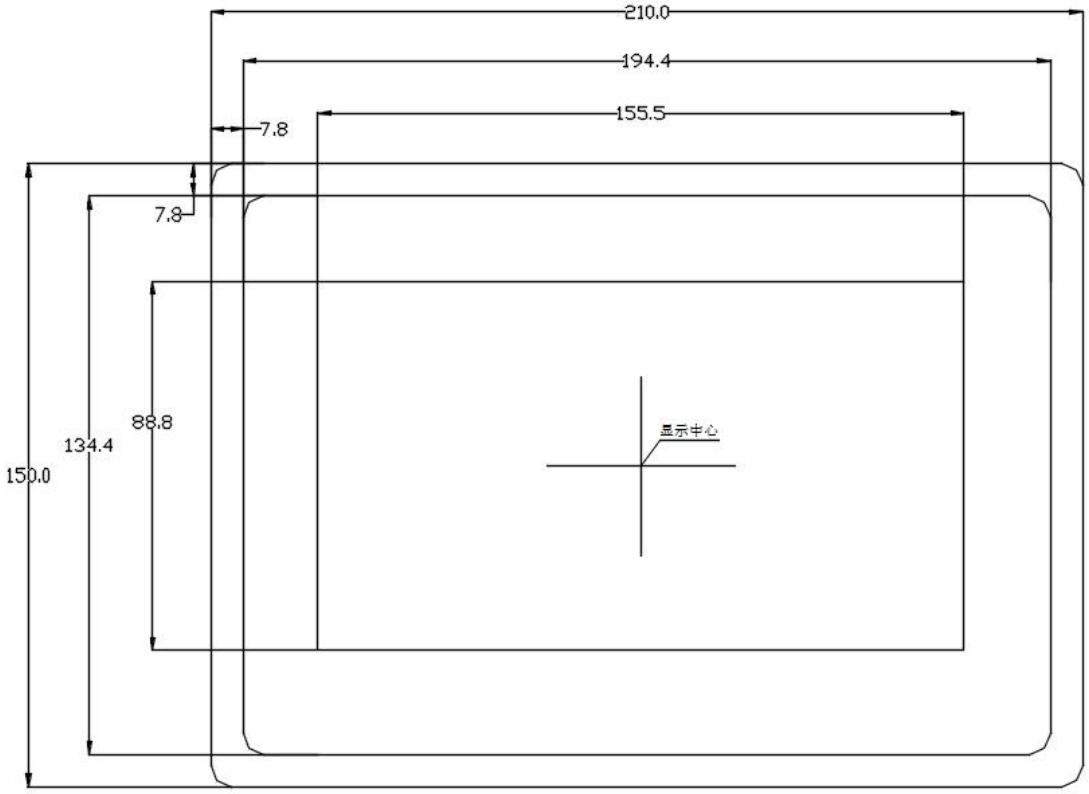

ck Copyright

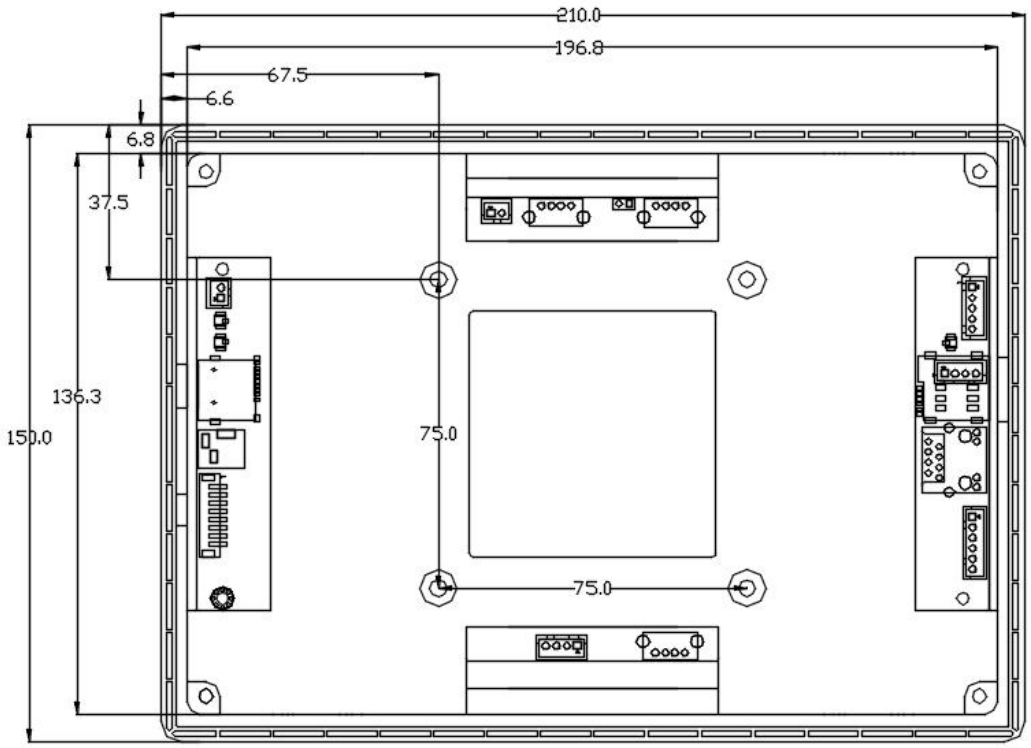

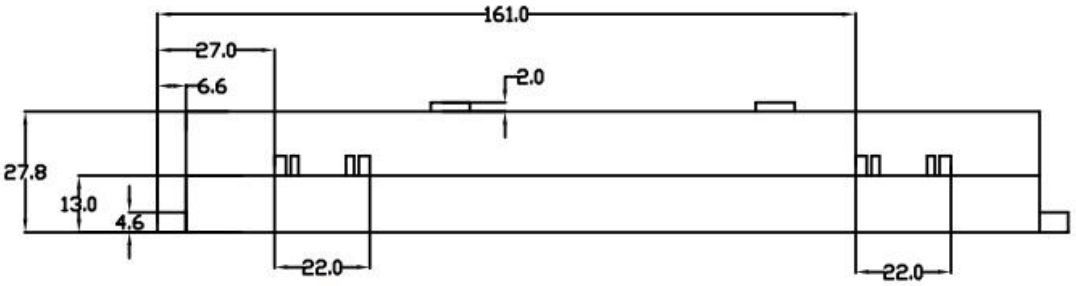

注：未标注公差为±0.3mm。

4.2 安装方式

安装方式 1

第一步：将设备嵌入到用户面板窗口

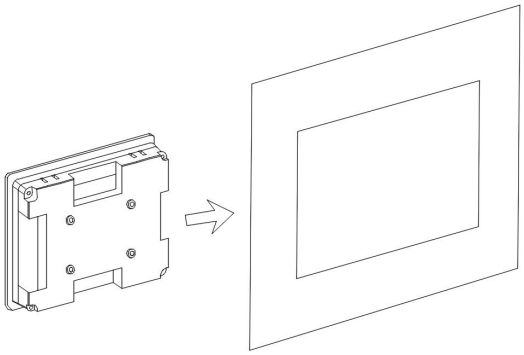

建议开孔尺寸：199.0×139.0mm

第二步：将卡扣置入卡扣安装槽内，旋紧螺丝

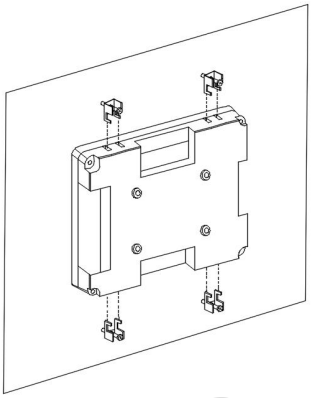

安装方式 2

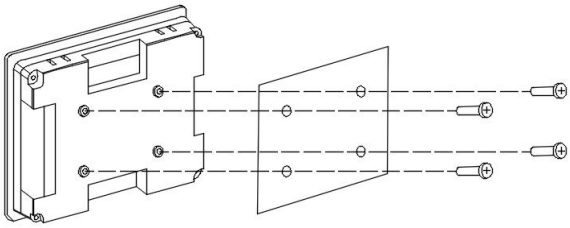

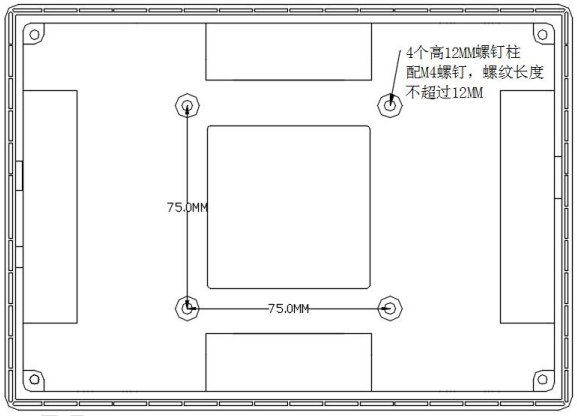

Cosofteck Co

附：包装和物理尺寸

尺寸				
产品外形尺寸	210.0(L)x150.0(W)x29.8mm			
产品净重量	535g			
包装标准				
包装箱型号	包装箱尺寸	层数（层）	数量/层	总数
飞机盒	30cm(L)×20cm(W)×8cm(H)	1	1	1