RK3571A-技术规格

目录

1.参数表 2

2 外观 4

3 硬件接口 5

3.1 性能概述 5

3.2 电源接口 7

3.3 COM2 接口 8

3.4 SPK 接口 8

3.5 GPIO 口 8

3.6 KEY 接口 9

3.7 LINE OUT 9

3.8 LINE IN 9

3.9 MIC 9

3.10 USB 接口 10

4 尺寸图 11

4.1 外形尺寸 11

4.2 安装方式 13

附：包装和物理尺寸 13

Cosofteck Copyright

1.参数表

产品规格		
彩色液晶屏/电容触摸屏	分辨率	7 寸 1024RGB*600
	亮度	350 (TYP)(流明)
	对比度	500:1
	有效视角	70/70/50/70
	触摸屏	电容式 5 点 /电阻式
处理器(CPU)	全志 A33 1.5GHz 四核处理器	
GPU	3D (Mail 400 MP2) + 2D	
内存	512M 或 1GB DDR3；标配 1GB	
本地存储	EMMC Flash，4GB/8GB/16GB/32GB；标配 4GB	
支持操作系统	Android 6.0	
音/视频	1080P FHD； MPEG2，H.264，VC1，MPEG4/Xvid/DivX6，H.263，MJPEG，VP6/WebM VP8，H.264 MVC，RM，RMVB	
扩展存储	TF 卡	
以太网	有线 10/100M	
无线	WIFI 802.11 a/b/g/n	
蓝牙	BT4.2 (选配)	
4G	全网通 (选配)	
USB	USB2.0 HOSTx2，OTGx1	
蜂鸣器	1 个	
MIC	1 路	

Cosofteck Copyright

LINE IN	L/R IN 1 路
LINE OUT	L/R OUT 1 路
SPEAKER	2W 8Ω
串口	TTL(UART)x2； RS232x1(与 TTL 复用)；RS485x1
RTC	时钟记忆; CR1220 ；5 年以上
GPIO	4 路（双向 I/O; +/- 15KV ESD） (选配)
电源	8-26V，标准 12V；< 10W
产品尺寸	
整机尺寸	210.0×150.0×29.8mm
视窗尺寸	154.7×88.7mm
开孔尺寸	199.0×139.0mm

Cosofteck Copyright

2 外观

正面视图

背面视图

3 硬件接口

3.1 性能概述

◆ 电性能参数

参数	测试条件	最小值	典型值	最大值	单位
工作电压	—	8.0	12.0	26	V
工作电流	VCC=+12V，背光亮度最大,运行测试游戏负载应用	—	530	—	mA
	VCC=+12V，背光关闭	—	100	—	mA

◆ 工作环境和可靠性参数

参数	测试条件	最小值	典型值	最大值	单位
工作温度	12V 电压下，湿度 60%	-20	25	70	℃
储存温度	—	-40	25	85	℃
工作湿度	25℃	10%	60%	90%	RH
三防处理	—	—	无	—	—
ESD 防护等级	3 级				

◆ 接口性能参数

参数	测试条件	最小值	典型值	最大值	单位
串口 RS232-1 波特率	用户自定义	300	—	115200	bps
串口输出电平	Output 1	—	0	—	V
	Output 0	—	3.3	—	V
串口输入电平	Input 1	—	-5.0	—	V
	Input 0	—	5.0	—	V
串口 UART1，UART2 波特率	用户自定义	300	—	115200	bps
串口输出电平	Output 1	—	3.3	—	V
	Output 0	—	0	0.3	V
串口输入电平	Input 1	—	3.3	—	V
	Input 0	0	—	0.5	V
串口 RS485 波特率	用户自定义	300	—	57600	bps
串口电平 V_AB	Output 1	2.5	5.0	—	V
	Output 0	—	-5.0	-2.5	V
串口电平 V_AB	Input 1	0	2.5	—	V

Cosofteck Copyright

	Input 0	—	-2.5	-0.2	V

Cosofteck Copyright

3.2 电源接口

- 提供 2 种电源接口，同时只能选用一种接口供电。一种为外径 5.5mm 内径 2.0mm 的电源座，另一种是通过 8PIN 的 2.0mm 间距立式带锁扣插座连接，推荐 12V DC 电源接入，可支持宽压范围 8V~26V。

a) 使用圆头的外径 5.5mm 内径 2.0mm 电源头连接。

b) 通过 8PIN 的 2.0mm 间距立式带锁扣插头连接，型号为: HY-8Y。

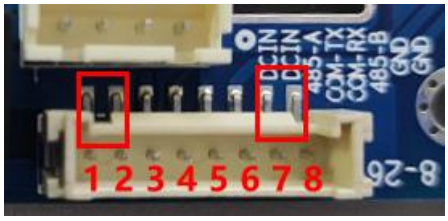

序号	说明	备注
1	DCIN	12V 输入
2	DCIN	
3	RS458_A	RS485 信号 A 设备名：/dev/ttyS3
4	TX (COM1)	设备名：/dev/ttyS1
5	RX (COM1)	
6	RS485_B	RS485 信号 B
7	GND	—
8	GND	

短接说明：COM1 默认为 RS232 电平，J2 焊盘短接后为 TTL 电平。

Cosofteck Copyright

3.3 COM2 接口

- COM2 通过 4PIN 的 2.54mm 间距插头连接，型号为: XH-4Y。

序号	说明	备注
1	3.3V	
2	TXD2 (TTL)	设备名：/dev/ttyS2
3	RXD2 (TTL)	
4	GND	—

3.4 SPK 接口

- SPK 接口通过 2PIN 的 2.54mm 间距插头连接，型号为: XH-2Y。

序号	说明	序号	说明
1	VO+	2	VO-

3.5 GPIO 口

- GPIO 接口通过 5PIN 的 2.54mm 间距插头连接，型号为: XH-5Y。

序号	说明	备注
1	IO1	设备名：GPIO193
2	IO2	设备名：GPIO194
3	IO3	设备名：GPIO195
4	IO4	设备名：GPIO196
5	GND	—

Cosofteck Copyright

3.6 KEY 接口

- 按键通过 4PIN 的 2.54mm 间距插座连接，型号为: XH-4Y。

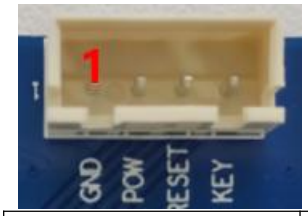

序号	说明	序号	说明
1	GND	2	POWER KEY
3	RESET KEY	4	KEY

3.7 LINE OUT

- LINE OUT 接口通过 3PIN 的 2.54mm 间距插座连接，型号为: XH-3Y。

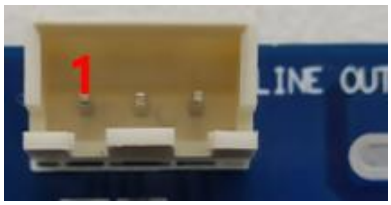

序号	说明	序号	说明
1	HPL	2	HPR
3	GND	—	—

3.8 LINE IN

- LINE IN 接口通过 3PIN 的 2.54mm 间距插座连接，型号为: XH-3Y。

序号	说明	序号	说明
1	LINE IN_L	2	LINE IN_R
3	GND	—	—

3.9 MIC

- MIC 接口通过 2PIN 的 2.54mm 间距插座连接，型号为: XH-2Y。

Cosofteck Copyright

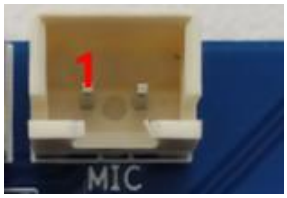

序号	说明	序号　Pin#	说明
1	MIC+	2	MIC-

3.10 USB 接口

- 共提供 3 路 USB 接口,其中 1 路可实现 USB HOST 与 USB DEVICE 功能切换,做 OTG 使用，通过立式 USB 座子连接。

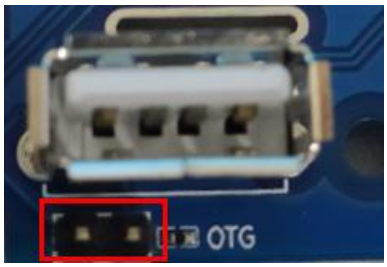

注：跳线帽短接，做 USB DEVICE 用。跳线帽不短接，做 USB HOST 用。

- 另外 2 路为 USB HOST。

a) 其中 1 路通过立式 USB 座子连接。

b) 另外 1 路与 4G 复用，通过 4PIN 的 2.54mm 间距插头连接，型号为: XH-4Y。使用 4G 功能时，这个 USB 口无法使用。

序号	说明	序号	说明
1	5V	2	D-
3	D+	4	GND

ftech Copyright

4 尺寸图

4.1 外形尺寸

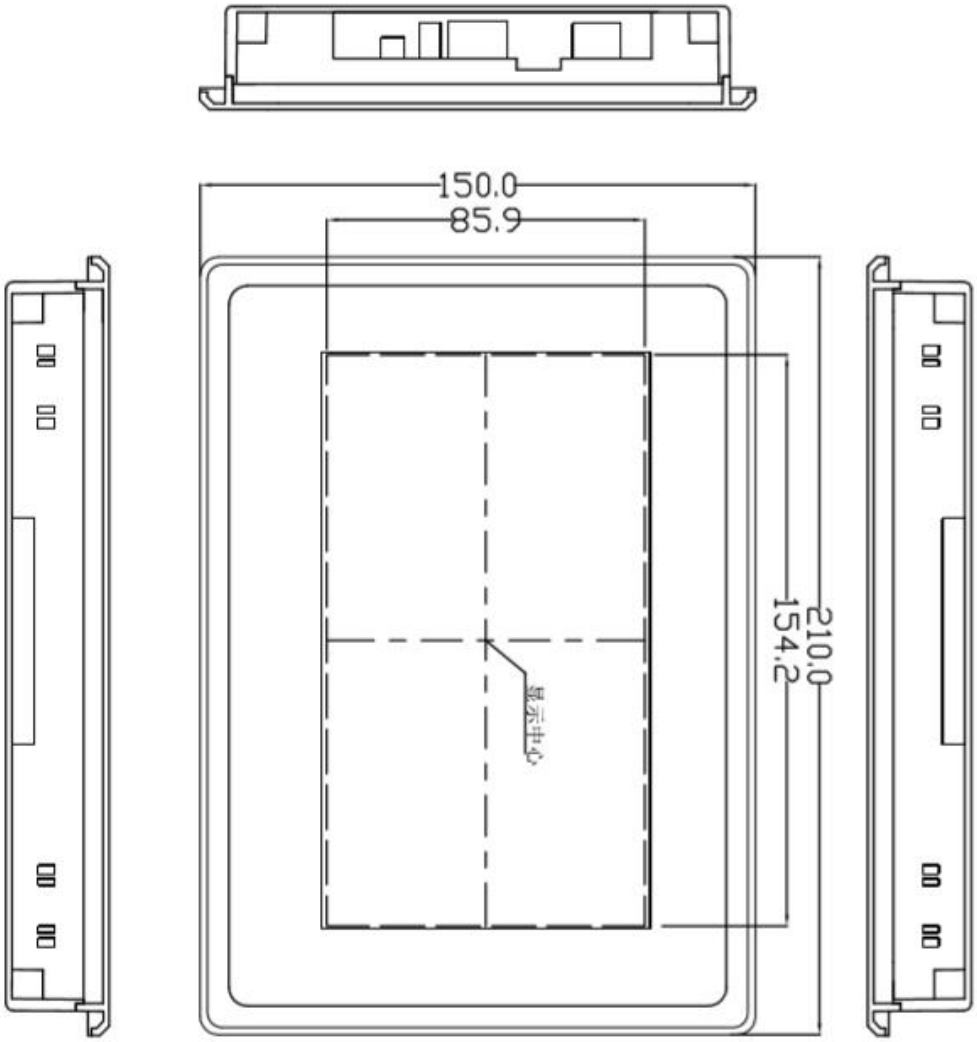

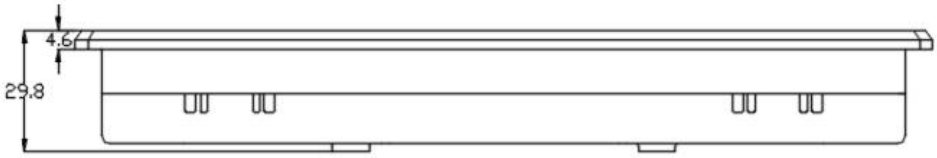

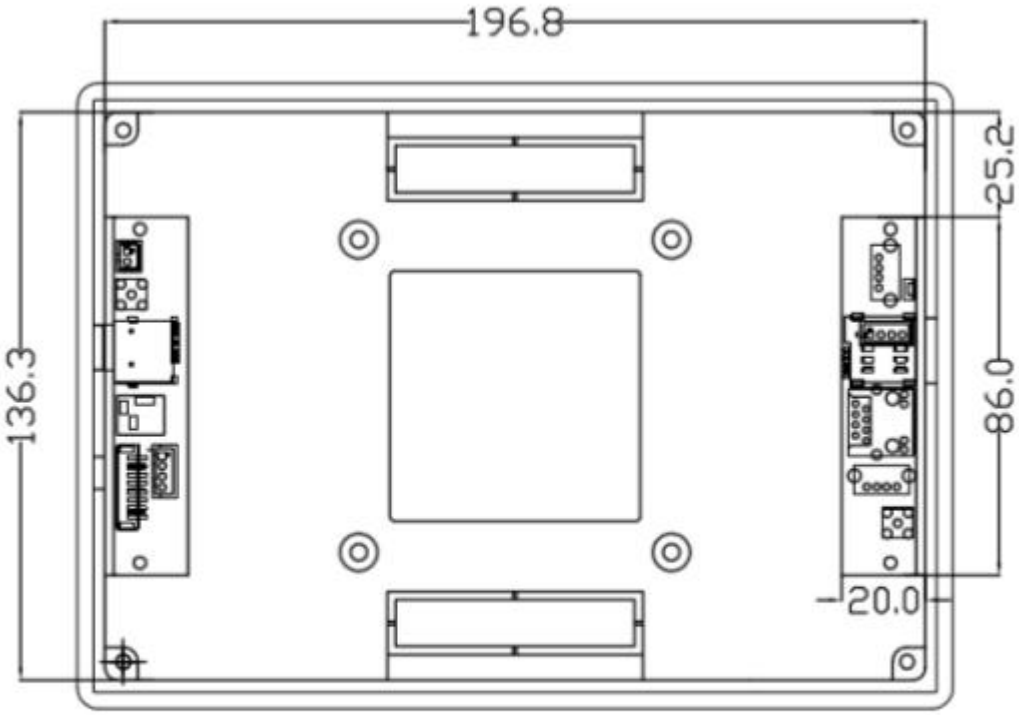

1. 未标注公差为±0.3mm。
2. 虚线标注为显示区域。

4.2 安装方式

安装方式 1

第一步：将设备嵌入到用户面板窗口

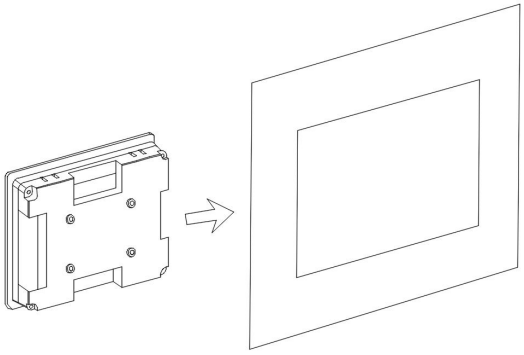

建议开孔尺寸：199.0×139.0mm

第二步：将卡扣置入卡扣安装槽内，旋紧螺丝

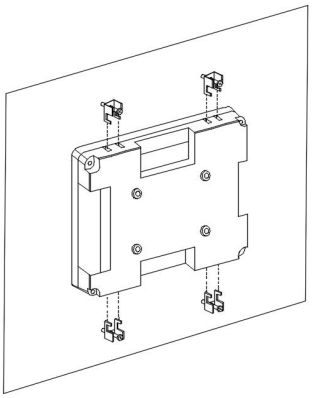

安装方式 2

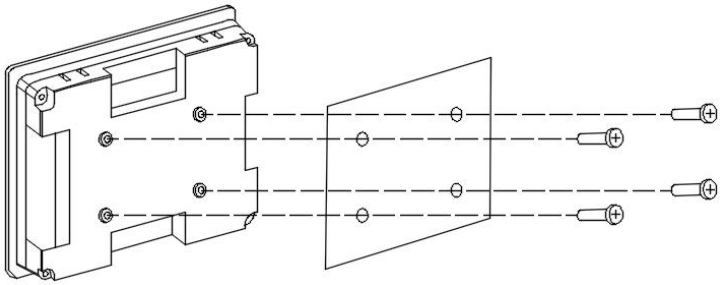

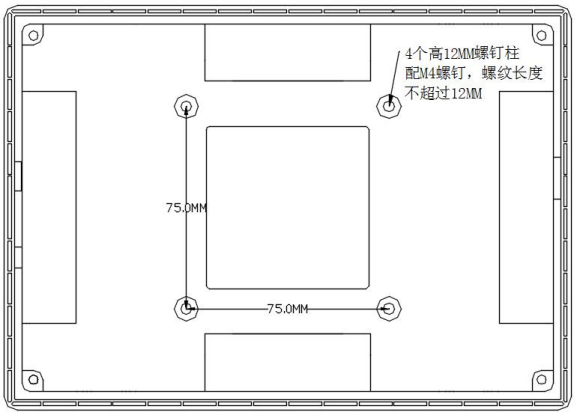

附：包装和物理尺寸

尺寸				
产品外形尺寸	210.0(L)x150.0(W)x29.8mm			
产品净重量	510g			
包装标准				
包装箱型号	包装箱尺寸	层数（层）	数量/层	总数
飞机盒	30cm(L)×20cm(W)×8cm(H)	1	1	1